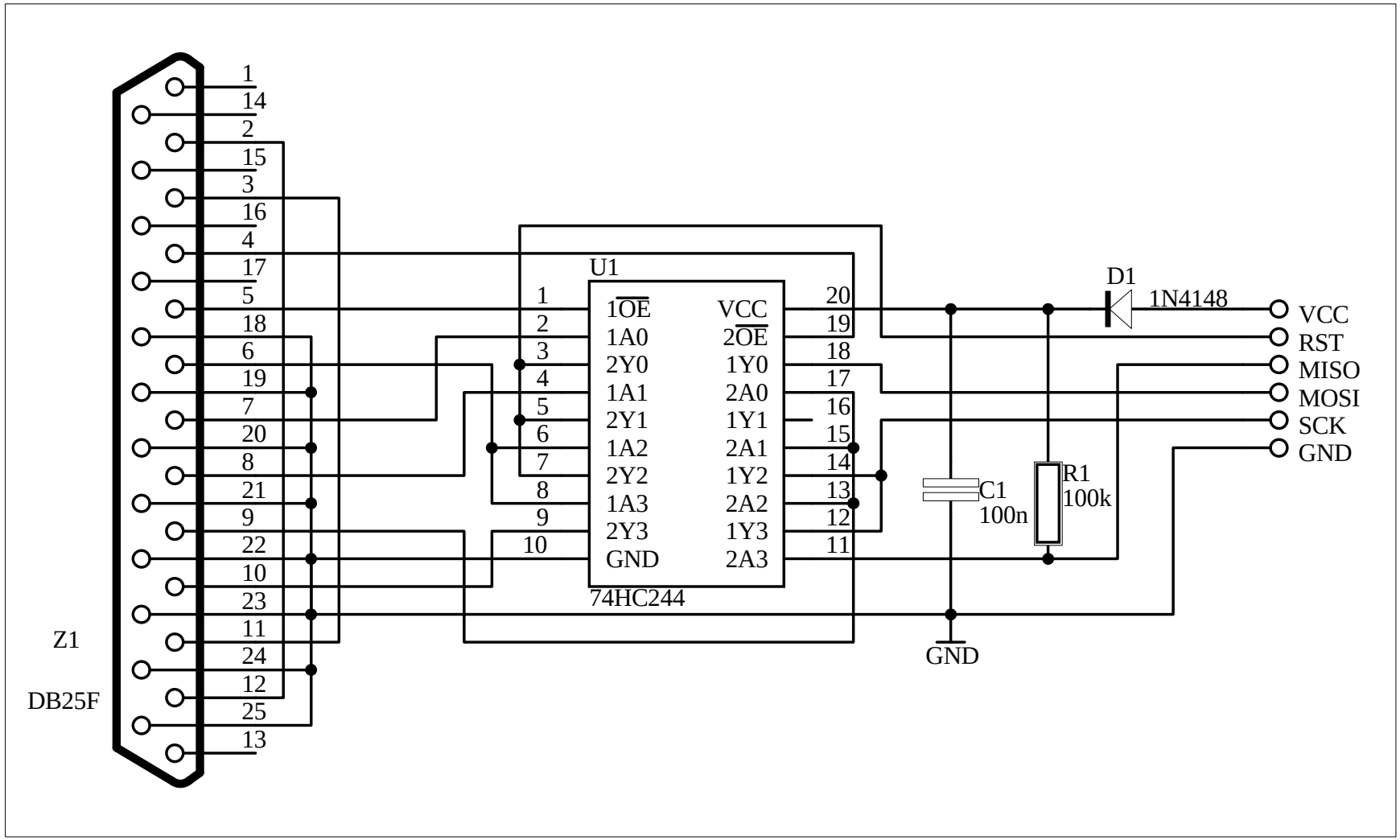
Z1
DB25F
1
14
2
15
3
16
4
17
5
18
6
19
7
20
8
21
9
22
10
23
11
24
12
25
13
U1
1OE
1A0
2Y0
1A1
2Y1
1A2
2Y2
1A3
2Y3
GND
VCC
2OE
1Y0
2A0
1Y1
2A1
1Y2
2A2
1Y3
2A3
74HC244
D1
1N4148
C1
100n
R1
100k
GND
VCC
RST
MISO
MOSI
SCK
GND